	Bedienung	
	öffnen	schließen
1.	Entriegelungshebel zur Seite drücken und halten	Handgriff vollständig nach oben ziehen
2.	Handgriff bis zur Sicherheitseinrastung nach oben ziehen (Druckentlastung kann erfolgen)	Füllochdeckel schließen
3.	Fülllochdeckel nach unten drücken (evtl. Körpergewicht) und Handgriff vollständig nach oben ziehen	Handgriff vollständig nach unten drücken (evtl. Körpergewicht) bis der Griff im Schloß einrastet
4.	Fülllochdeckel öffnen	

	operation	
	open	*close*
1.	*push release lever aside and and keep the position*	*pull handle completely to the top*
2.	*pull handle to the top until bolt snap (pressure release can happen)*	close fill hatch
3.	*push fill hatch down (possibly body weight) and pull handle completely to the top*	*pusch handle down (possibly body weight) until latch into the lock*
4.	*open fill hatch*	

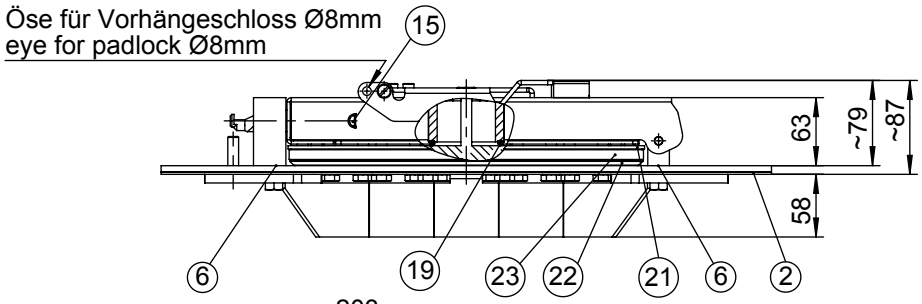

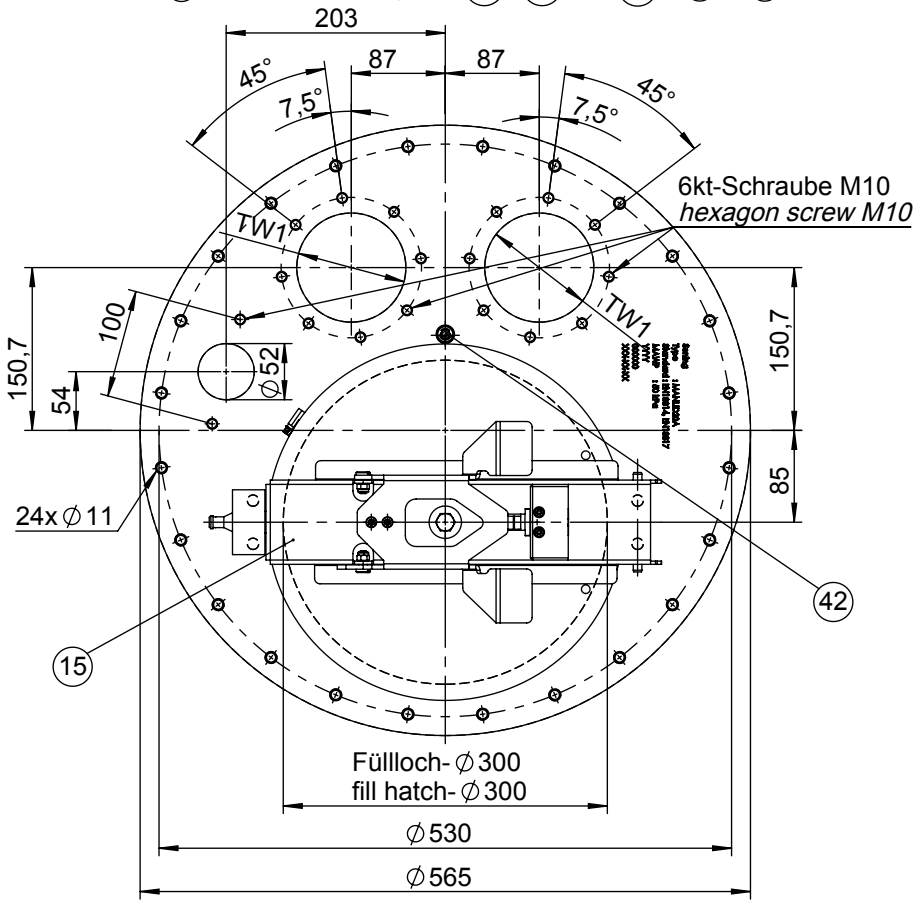

Domdeckel mit Fülllochdeckel nach EN 13314 und EN 13317.
Material:
Al, SS, POM, NBR, Stahl verzinkt
Im Lieferumfang enthalten :
1 Domdichtung
18 Muttern M10
18 Scheiben 10,5
Domdeckelmontage (24xM8) : Anzugsmoment 12Nm
Der Domdeckel ist wartungsfrei,
1x jährlich Sichtkontrolle auf Beschädigungen

Manlid with fill hatch in accordance with EN 13314 and EN 13317.
Material:
Al, SS, POM, NBR, zinc-plated steel
Scope of supply includes :
1 Main seal
18 Nuts M10
18 Washer 10,5
Assembling of manlid (24xM8) : fastening torque12 Nm
Manlid is maintenance free,
1x annually visual check regarding damaging

Pos./ Item	Teile-Nr./ Item-No.	Stk./ Qty.	Benennung	*Description*
42	P8000011139	1	Schraubensicherung M10	*Screw locking*
23	5300492	1	Schelle mit Schneckengewinde	*Hose clamp*
22	252294	1	Fülllochdichtung	*Fill hatch seal*
21	P8000009983	1	Fülllochdeckel	*Fill hatch cover*
19	P8000010007	1	O-Ring 58x5 NBR	*O-ring 58x5 NBR*
15	P8000009926	1	Bügel für Fülllochdeckel	*Handle for fil hatch cover*
6	6000026	4	O-Ring 10x2 NBR	*O-ring 10x2 NBR*
2	252655	1	Domdichtung 20 in	*Manlid seal 20 in*

ALL TOLERANCED DIMENSIONS ARE FOR INSTALLATION ONLY.
ALL OTHER DIMENSIONS ARE FOR REFERENCE ONLY.

FMC Technologies
F.A. Sening GmbH, Regentstr. 1, 25474 Ellerbek, Germany

Method 1 | Method 3

	Date / Datum	Name
Drawn	27.06.2014	R. Larsen
Changed	07.09.2015	R. Larsen
ECN No.	80005540	

Item name / Benennung
MANLID20A
made for / zugehörig zu

Scale / Maßst.	1:7
Size / Format	ISO-A4
Weight / Gewicht	12,4 kg

Item-No. / Teile-Nr.: P8000010003

Drawing No. / Zeichnungs-Nr.: P8000010003_DOL

Rev.: 00A.00

Sheet / Blatt 1 of / von 1

"Copyright protection according to DIN ISO 16016"
"Schutzvermerk nach DIN ISO 16016 beachten"

Version: 1.01