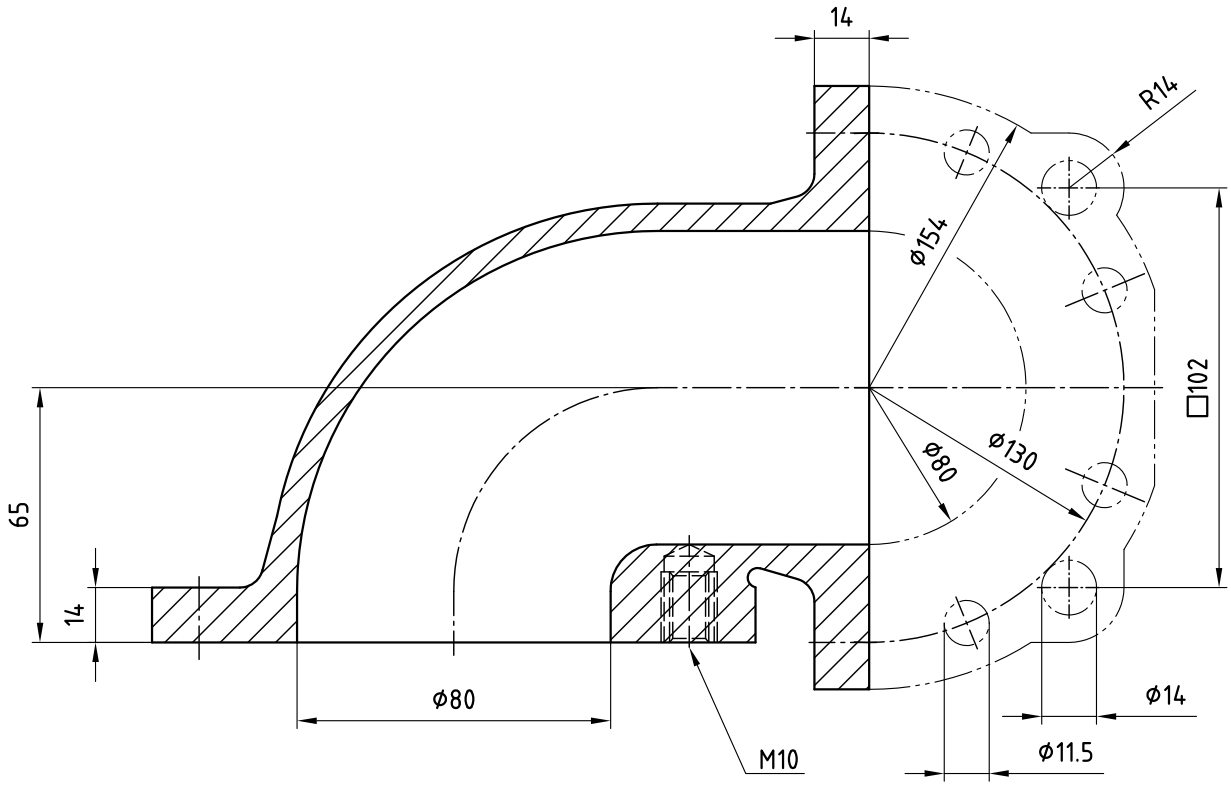

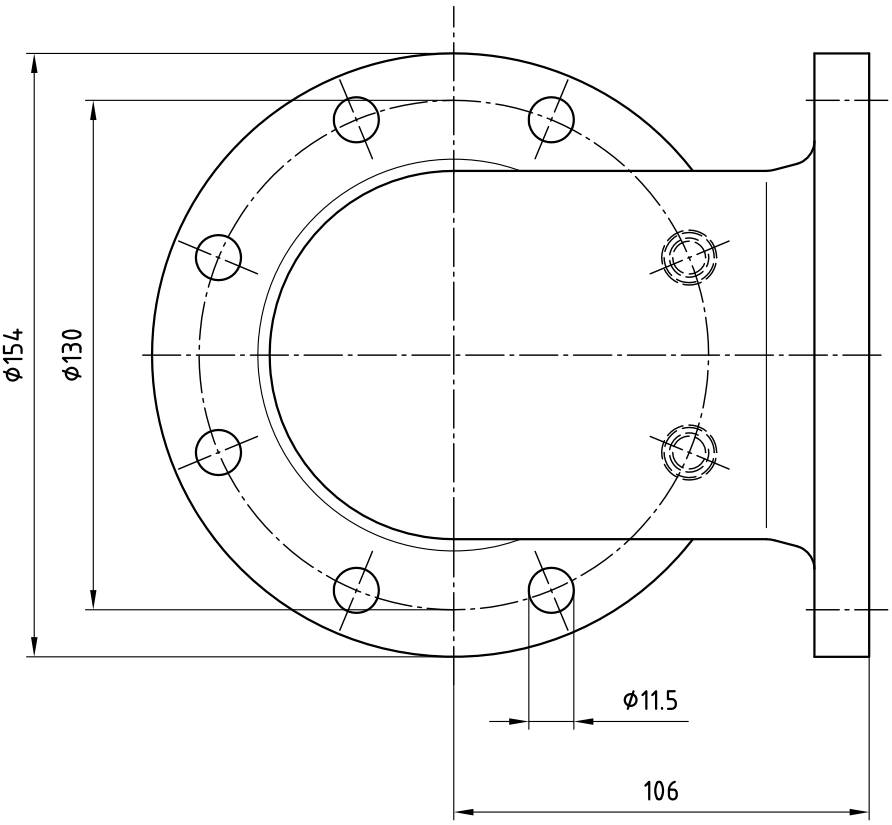

Werkstoff:
EN AC-AlSi12

PN10

Material:
EN AC-AlSi12

PN10

Eckbogen 90°
Elbow 90°
DN80

FMC Technologies

F.A. Sening GmbH
D-25474 Ellerbek, Germany

Weight :	Date :	Name :
1,6 kg		Vollmer

Part-No. R04

Changed: ECN No.	Date	Name
	20.04.98	MK.;

Drawing No.: 51.08945

Rev. B

"Schutzvermerk nach DIN 34 beachten"